BAIER Elektro-werkzeuge

BMF501

ID-Nr.: 59568 ab Masch.-Nr.14000
auch 7022 CH

STAND: 2018.12
ERSETZT: 2017.03

POS	IDNR	BEZEICHNUNG	MASCH	PE	PG
1	45443	MOTORGEHÄUSE		1	11
2	59337	FELD 230V		1	15
3	7755	EJOT DELTA PT 4X65 TORXPLUS WN5452 GALV		3	14
6	21030	EJOT DELTA PT 4X12 TORXPLUS WN5452 GALV		3	09
7	36764	ANKER 230V	mit 21600 u. 5116	1	18
8	21600	LÜFTER		1	03
9	5116	ISOLIERRING		2	04
10	22681	RILLEN-KULA 6000 2RS		1	03
11	42713	RILLEN-KULA 6201 2RS		1	04
12	45567	RITZEL 10Z LI		1	09
14	3327	LUFTLEITSCHEIBE		2	08
15	45575	GETRIEBEGEHÄUSE KPL.	mit 17475, 12856 u. 35329	1	16
16	45872	KOHLEBÜRSTE		1	03
17	52894	KOHLEHALTER A3		1	06
18	45625	KOHLEHALTERDECKEL		2	04
19	33761	SCHALTERKASTEN KPL.		1	09
20	14472	LINSENBLECHSCHR.4,8X19 DIN7981 GAL		3	05
24	49197	SCHALTER		1	05
25	14886	KONDENSATOR		1	01
26	25221	KNICKSCHUTZTÜLLE		2	04
27	24273	KABEL		1	06
28	17913	KABELBRÜCKE		2	08
30	20990	EJOT DELTA PT 4X16 TORXPLUS WN5452 GALV		3	08
31	59584	TYPENSCHILD		2	08
33	17475	GUMMISCHEIBE 28/18X1		2	02
34	12856	STAHLSCHEIBE		2	04
36	22343	RILLEN-KULA 627		1	06
37	22350	RILLEN-KULA 607		1	06
38	11478	FRÄSWELLE		1	12
39	37622	RILLEN-KULA 6003		1	05
40	12864	DISTANZBUCHSE		1	01
41	21048	SICHERUNGSRING J 35 DIN472		2	03
42	4465	TRIEBWELLE I KPL.		1	14
46	4473	TRIEBWELLE II KPL.		1	15
49	12872	DISTANZBUCHSE		2	06
50	14928	ZAHNRAD 32Z		1	11
51	21790	PASSFEDER 5X5X10 DIN6885 GEH.		3	15
52	18689	6-KT-MUTTER M14X1,5		2	04
53	22251	ZYL.STIFT 5X16 DIN7		3	09
54	45641	GETRIEBEDECKEL		1	12
55	35329	TAPTITE I-6-KT-SCHRAUBE M5X40 DIN7500E VERZ		2	03
59	11072	ABSCHLUSSDECKEL KPL.	mit 9894 u. 16121	1	11
60	19216	PIKTOGRAMM		2	02
61	9894	SIEB		2	09
62	16121	KLEMMRAHMEN		1	02
63	45740	EJOT DELTA PT 7X24 PZ WN 5412 GALV		3	10
64	19919	LAUFWALZE		1	07
65	12906	WALZENROHR		1	01
66	9102	6-KT-SCHRAUBE M8X160 DIN931 GALV.	2x 21071 mitbestellen	3	16
67	11486	GEWINDESTANGE M8		2	08
68	18879	HUTMUTTER M8 DIN917 GALV		2	02
69	21071	U-SCHEIBE M8 DIN125 GALV.		3	06
70	15305	HANDGRIFF KPL.		1	04
71	8497	SCHRAUBEN-SCHUTZABDECKUNG F1		3	11
72	18952	6-KT-MUTTER M8 DIN934 GALV.		3	10

POS	IDNR	BEZEICHNUNG	MASCH	PE	PG
73	8498	SCHRAUBEN-SCHUTZABDECKUNG F2		3	11
74	8472	ABDECKKAPPE		1	01
75	10157	DRUCKFEDER		2	01
76	9902	SCHALTSTANGE		1	06
77	25676	STECKFEDER		1	02
78	8477	STARLOCK M. KAPPE KS		3	13
79	47084	STAUBABSAUGDECKEL KPL.	bis Maschinen-Nr.: 18645	1	11
79	47084	STAUBABSAUGDECKEL KPL.	für CH	1	11
79	9673	STAUBABSAUGDECKEL KPL.	ab Maschinen-Nr.: 18646	1	11
81	18895	TAPTITE SCHR. M4X8 DIN7500-C/II		3	06
83	52183	GABEL-RINGSCHLÜSSEL SW19 DIN3113A		1	02
84	3384	GABELSCHLÜSSEL SW13/SW17 DIN895		1	02
88	40741	GUMMIDICHTRING 22,0X4,0X7,5		1	01
90	8835	HANDGRIFF KPL.		1	04
91	27854	EJOT DELTA PT 5X45 TORXPLUS WN5452 GALV		2	01
92	42010	DICHTUNG		2	09
93	30130	RILLEN-KULA 6003 DDU		1	05
94	21154	CU-DICHTRING FORM A5X9X1		3	08

BAIER

Ersatzteilzeichnung
Mauernutfräse BMF501

IDNR.59568
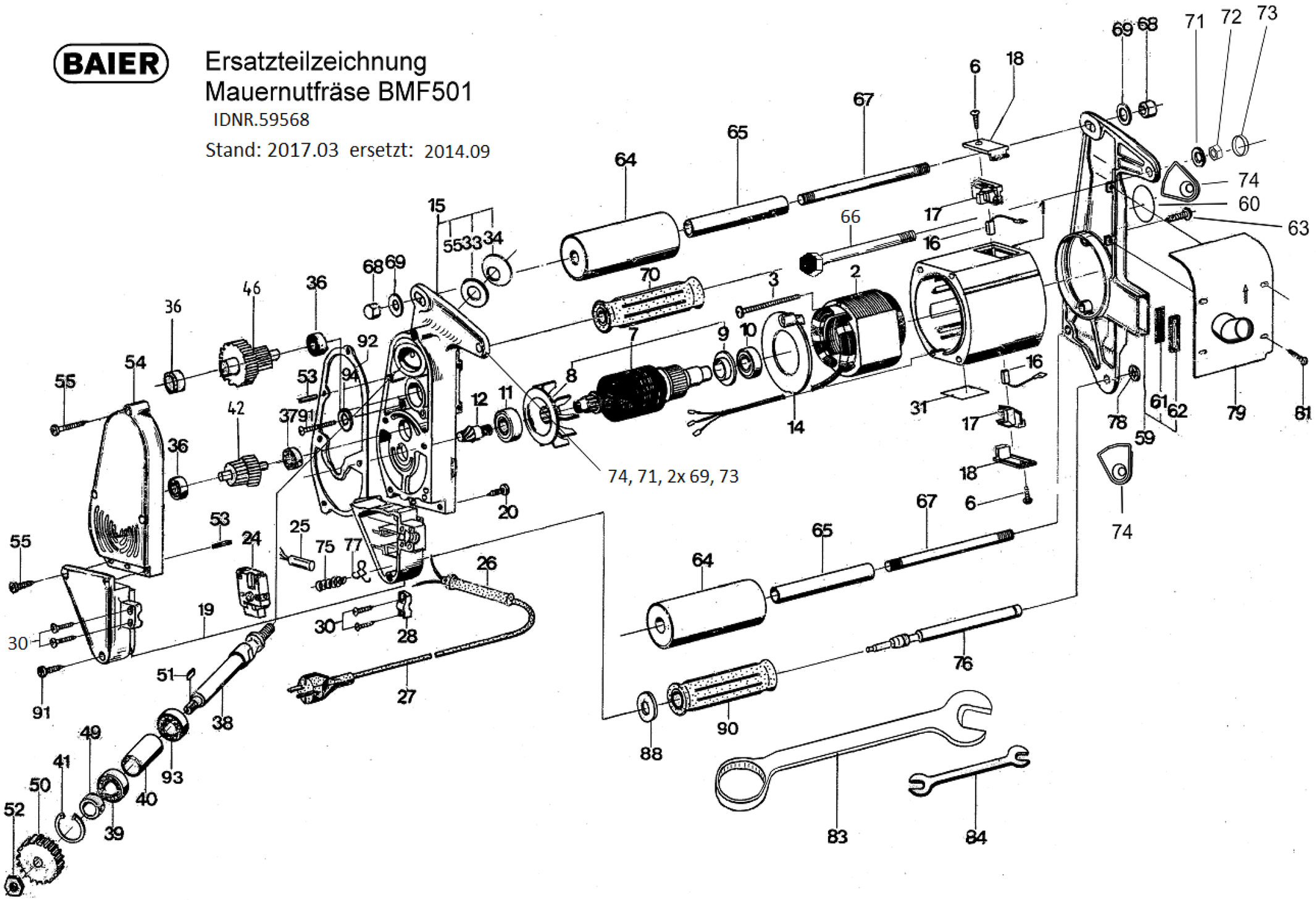
Stand: 2017.03 ersetzt: 2014.09